SEMÁFORO LED 30 cm USO VIAL 3 SECCIONES

Semáforos
por Trafictec

MOD: SMF-12L-BRBABV

ESPECIFICACIONES

MEDIDA LÁMPARA	30 cm / 12"
COLOR LÁMPARAS	Rojo / Ámbar / Verde
RANGO DE VOLTAJE	80-135 VCA
CONSUMO	BR 6 W / BA 9 W / BV 7 W
TEMPERATURA OPERACIÓN	-40°C a +70°C
CANTIDAD LEDs	BR 85 / BA 85 / BV 85
ÁNGULO DE VISIÓN	Der / Izq 60° Sup / Inf 60°
DISTANCIA VISUALIZACIÓN	≥ 300 m
TIEMPO VIDA LÁMPARAS	≥ De 15 a 20 años
GRADO PROTECCIÓN	IP65 (lámparas)
CARCASA	Policarbonato de alto impacto resistente a rayos UV

CARACTERÍSTICAS GENERALES

1. Cumple con los estándares y especificaciones en ITE y Caltrans para lámparas LED.
2. Compatible con cualquier controlador de semáforos.
3. Para la intemperie: resiste humedad, vibraciones y polvo.
4. Lente de lámpara de policarbonato IP65, con un tinte oscuro al 10% que permite ver los LEDs.
5. LEDs de 5 mm de alta intensidad de luz.
6. Visor tipo túnel para mejorar la visualización de los colores, sujeto con 4 tornillos de acero inoxidable.
7. Puerta con cierre helicoidal de acero inox. y empaque hermético.
8. Diseño modular para fácil instalación y mantenimiento.
9. Brazos de montaje de aluminio.
10. Garantía de 2 años contra defectos de fábrica y fallas electrónicas.

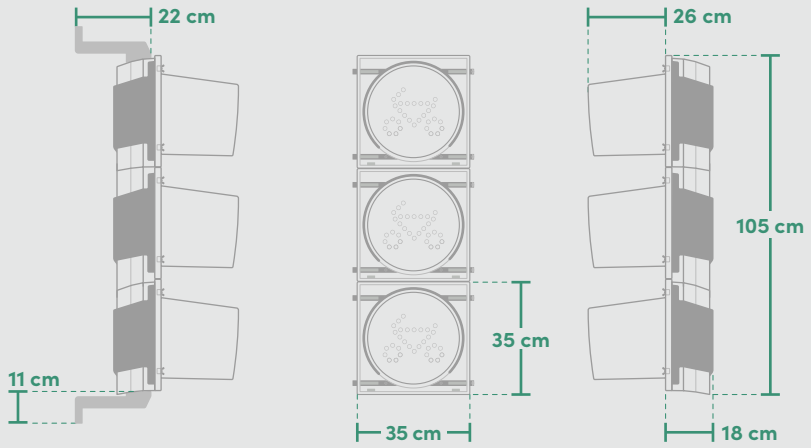

+52 (33) 3812-0602
trafico@trafictec.com

www.trafictec.com